Überblick archivierter MobaLedLib-Platinen

Alles hat seine Zeit. Doch wer nicht mit der Zeit geht, geht mit der Zeit.

Spaß beiseite. Immer wieder ergeben sich Situationen, in denen die Gemeinschaft bemerkt, dass man auch bestehende Platinen mal optimieren kann.
Für alle hier abgelegten Platinen gibt es mittlerweile einfachere und ausgereiftere Alternativen.
Doch es muss immer gewährleistet sein, dass jeder die Anleitung zur erworbenen Platine findet.
Die Links zu den jeweiligen Platinen sind unverändert, sodass alte Links immer noch zur richtigen Anleitung verweisen.
Der einzige Unterschied ist, dass sie nicht mehr auf der Übersichtsseite aller Platinen gelistet werden.
Das soll unter anderem den Shop vor Anfragen zu bestimmten Platinen schützen, die nicht mehr erhältlich sind.

Sämtliche Komponenten der MobaLedLib sind, sofern nichts anderes angegeben wurde, nur für 5V Versorgungsspannung ausgelegt.
Dies betrifft vor allem die Arduinos, die WS2812, die WS2811 und sämtliche verwendete ICs.

101 Hauptplatine v1.8.2

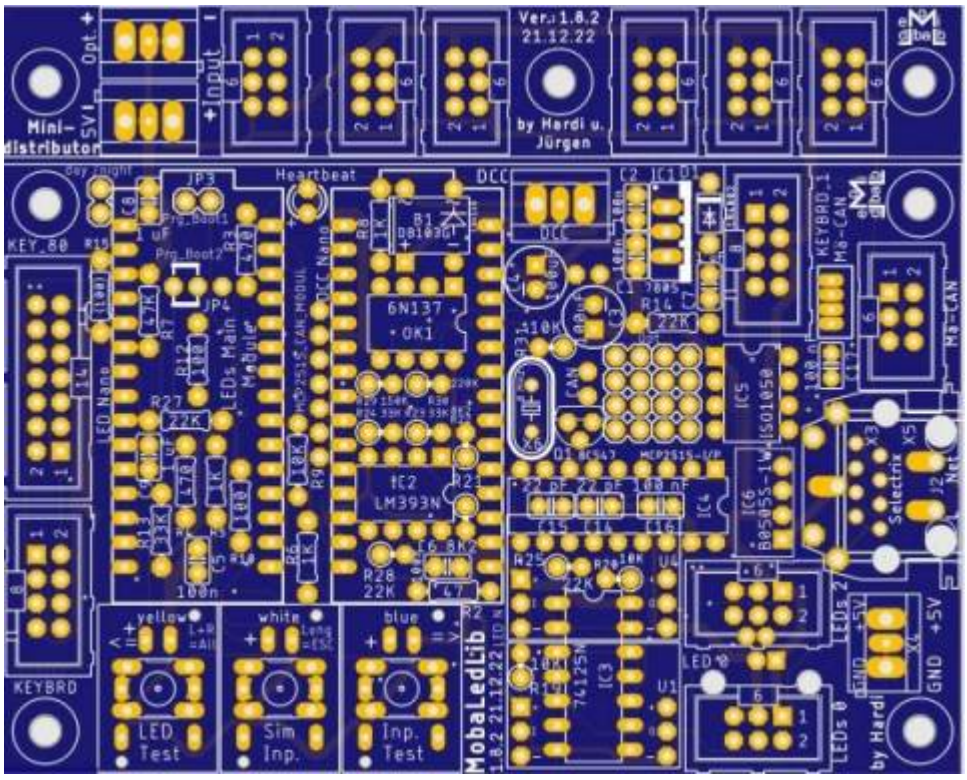

Die Hauptplatine ist eine der beiden Haupt-Zentralen für die MobaLedLib.
Diese steuert die LEDs an und sorgt auch für die DCC, CAN, Selectrix und Lnet Kommunikation.

Anleitungen:

Version 1.8.2	Version 1.8.1
Ansteuerung per DCC	Ansteuerung per DCC
Ansteuerung per MCAN-Bus	Ansteuerung per MCAN-Bus
Ansteuerung per Selectrix	Ansteuerung per Selectrix
Ansteuerung per LNet	Ansteuerung per LNet
Erweiterungen	Erweiterungen

100 Hauptplatine (< Nov. 2022)

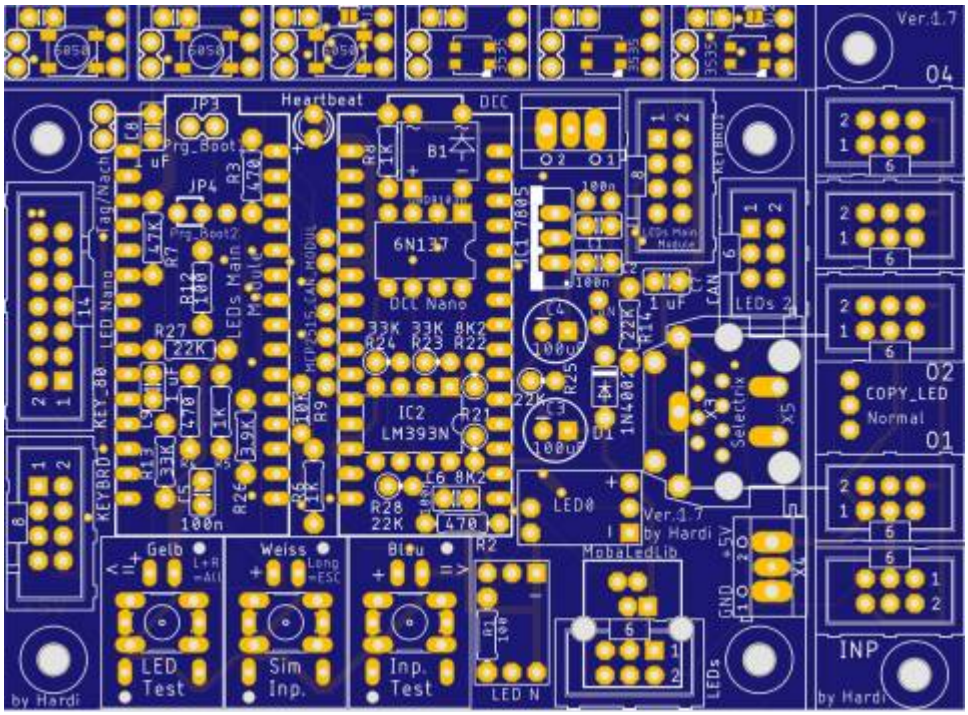

Die Hauptplatine ist eine der beiden Haupt-Zentralen für die MobaLedLib.
Diese steuert die Leds an und sorgt auch für die DCC, CAN, Selectrix und Lnet Kommunikation.

Die Hauptplatinen 1.0 bis 1.7 sind hundertfach im Einsatz.
Sie wurden mittlerweile von den Nachfolgern Hautplatine 1.8.2 und LichtMaschine Pro abgelöst.
Als zentrale Schlüsselelemente haben sie aber noch einen separaten Platz in dieser Auflistung.

Anleitungen:

Version 1.7 (18.10.2020)	Version 1.5 & 1.6 (01.08.2020)	Version 1.0
Ansteuerung per DCC	Ansteuerung per DCC	Ansteuerung per DCC
Ansteuerung per MCAN-Bus		Ansteuerung per M-CAN-Bus
Ansteuerung per Selectrix		
Erweiterungen	Erweiterungen	Erweiterungen

Version 1.7 (18.10.2020)	Version 1.5 & 1.6 (01.08.2020)	Version 1.0
Zubehör	Zubehör	

105 Mini-MLL Plus

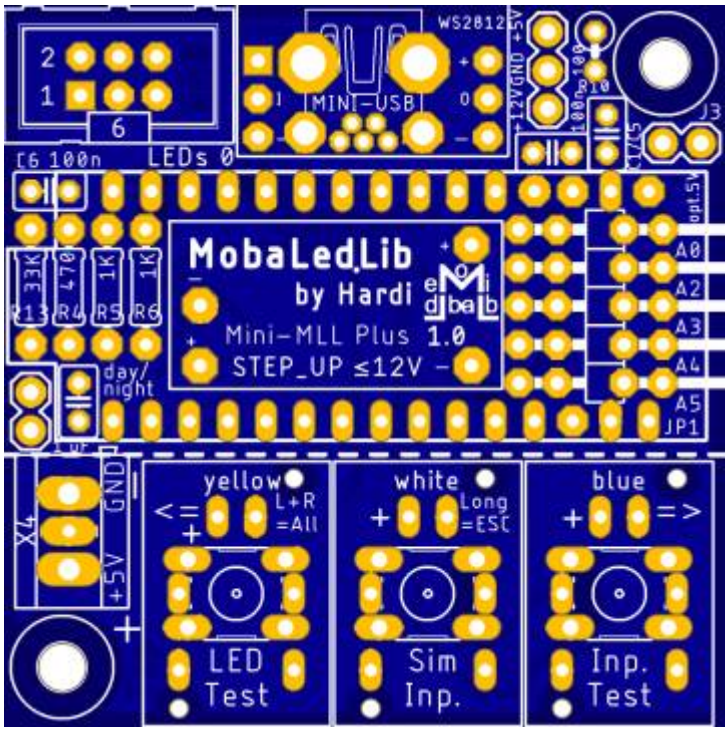

Die Mini MLL Plus ist eine handliche und kleine Ausführung der Hauptplatine.
Sie besitzt keine DCC/Can/Selectrix/Lnet Kommunikation und eignet sich sehr gut für Dioramen oder als Testplatine für die Werkstatt.
Durch ihren integrierten 12 Volt StepUp-Wandler können alle Objekte bereits beim Bau in der Werkstatt geprüft werden, bevor sie ihren endgültigen Weg in die Anlage finden.

Anleitungen:
105 Mini MLL Plus (V 1.0)

110 ESP32-Adapterplatine

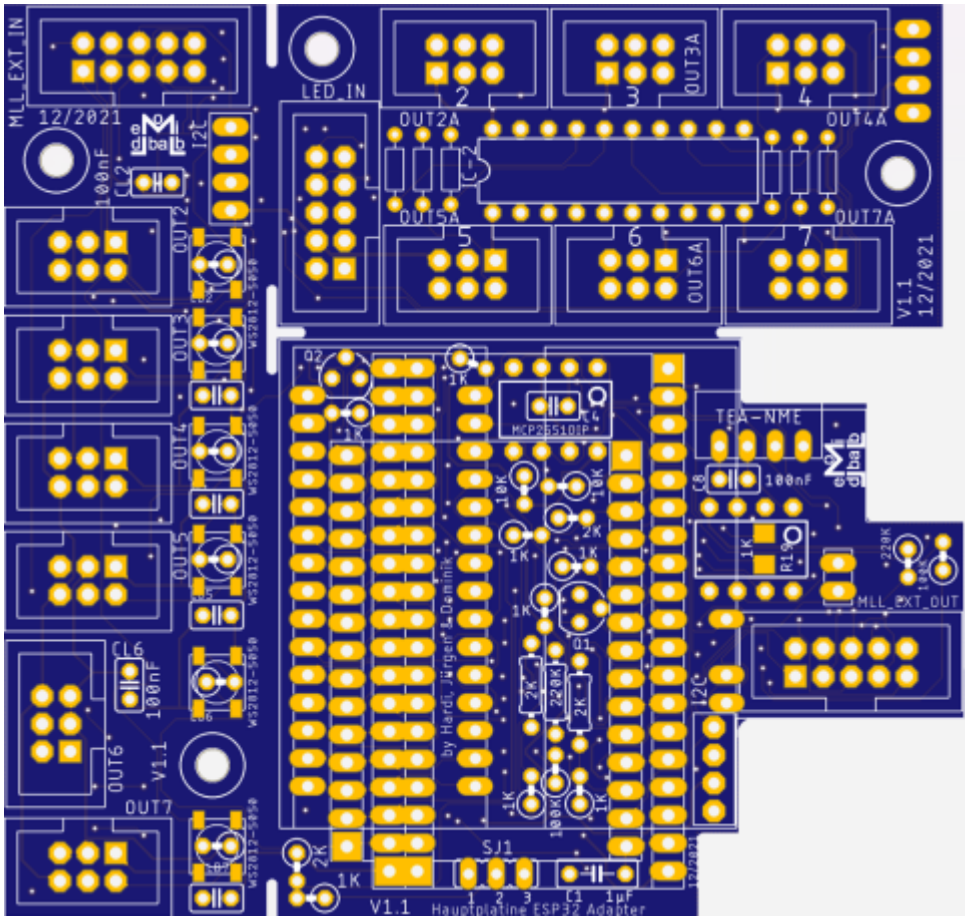

Mit dieser Adapter-Platine ist es möglich, auf der Hauptplatine einen ESP32 als LED-Arduino zu verwenden.
Dieser ermöglicht die Verwendung von bis zu 8-LED-Kanälen mit je 660-RGB-LEDs.
Zudem integriert dieser auch den Arduino für die Ansteuerung über DCC oder Selectrix, sowie dem M-CAN-Bus.

Anleitungen:
Version 1.1 mit MLL-Bustreiber (> 12.2021)
Version 1.0 mit 3x3 Verteiler (< 11.2021)

---

150 Turntable Platine

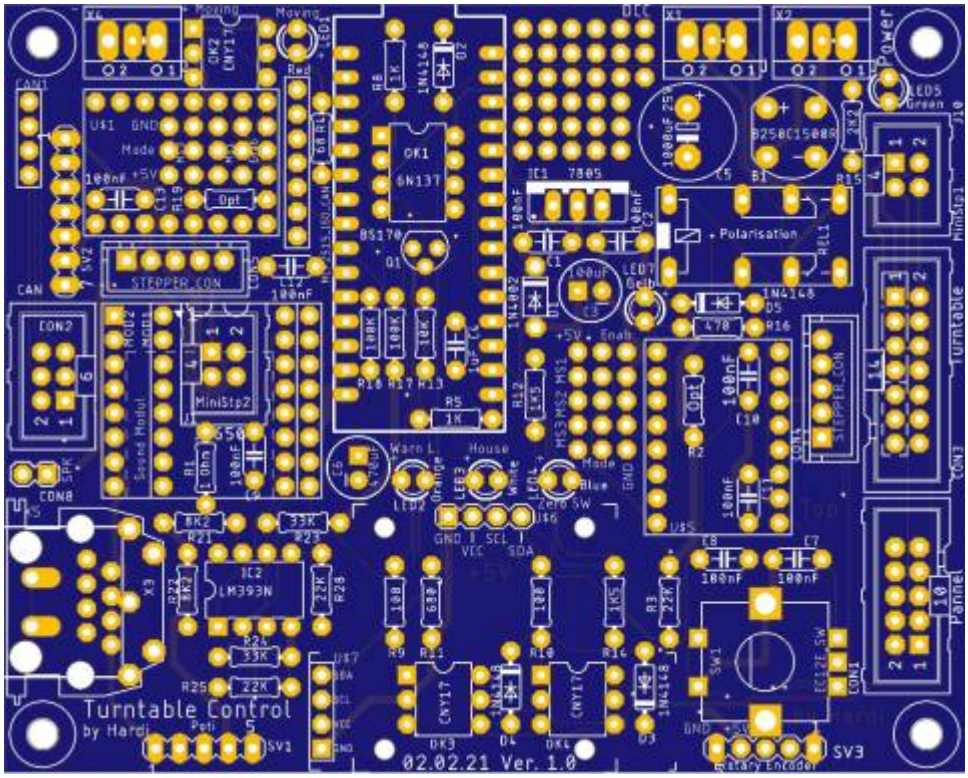

Bemerkung: Die hier gezeigte 150 Turntable Platine (Drehscheibenplatine) ist nicht mehr verfügbar, ein neues Platinen-Set ist bei Martin Domapi aus dem Stummi-Forum zu bestellen.
Einfach eine persönliche Nachricht im Stummi-Forum an ihn senden. Weitere Infos sind hier zu finden:
https://wiki.mobaledlib.de/anleitungen/bauanleitungen/locoturn_v10/150_inhalte

Mit dieser Platine kann eine Drehscheibe mit einem Schrittmotor über DCC angesteuert werden.
Weitere Infos dazu gibt es hier im Forum:
Hard- und Software zur Steuerung einer Drehscheibe

Anleitung:
150 Drehscheibe

---

282 Universal Verteiler ALF



Der Universal Verteiler ALF war eine Weiterentwicklung des RGB LED Verteilers Universal (200).
Der 9-fach DIP-Schalter ersetzte die inneren Jumper seines Vorgängers, was das Überbrücken

aufeinanderfolgender ungenutzter Ausgänge ermöglicht.
Als Besonderheit verfügte er als einziger über die Option eines 12V-StepUp Wandlers. So konnten beispielsweise LED Reihenschaltungen direkt mit einem 5V-Netzteil betrieben werden.

Anleitung:
282 Universal Verteiler ALF

---

503 WS2811 Multi-Use v1.0

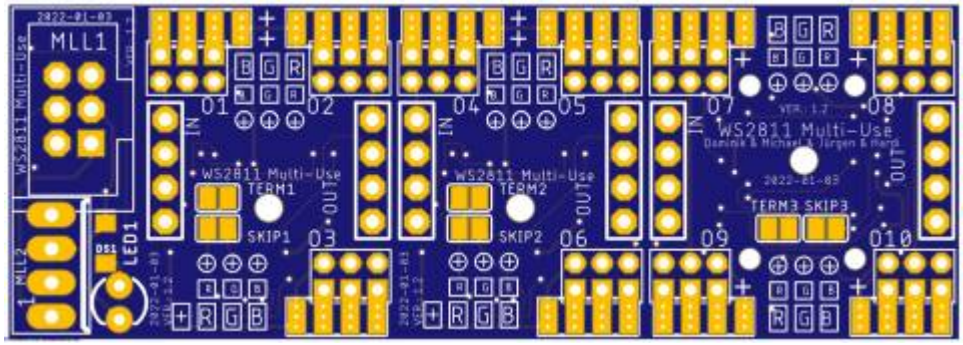

Die Multi-Use Platine ist eine erweiterte Alternative zu den WS2811 Schokoladentafel-Chips und vereint wahlweise drei, vier, sechs, sieben oder zehn WS2811 .
Sie bietet eine kompakte Bauform und ist universell einsetzbar. Die Verkabelung mit dieser Platine ist sehr komfortabel gegenüber den WS2811-Modulen.
Es können bis zu zehn WS2811 auf einer Platine platziert werden. Sie ermöglicht somit den Anschluss von bis zu 30 Einzel-LEDs.

Anleitung:
503 WS2811 Multi-Use

---

521 24-Single LED Connector v1.0

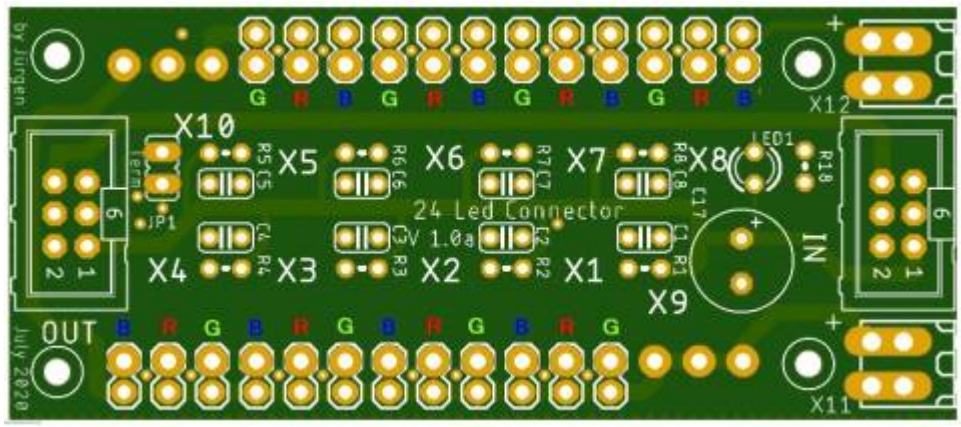

Der Single LED Connector hat seine Stärken überall dort, wo man mit dem Lötkolben nicht mehr hin

möchte: Unter die Eisenbahnanlage.
Ausgestattet mit Stiftleisten oder ganz komfortabel mit Schraubklemmen können Straßenlaternen, Telefonzellen u. Ä. ganz bequem verkabelt werden.
Ausgestattet mit acht WS2811-ICs können bis zu 24 Einzel-LEDs betrieben werden.

Anleitungen:
24 Single LED Connector - unbestückt

---

290 Haus-Ersatzplatine

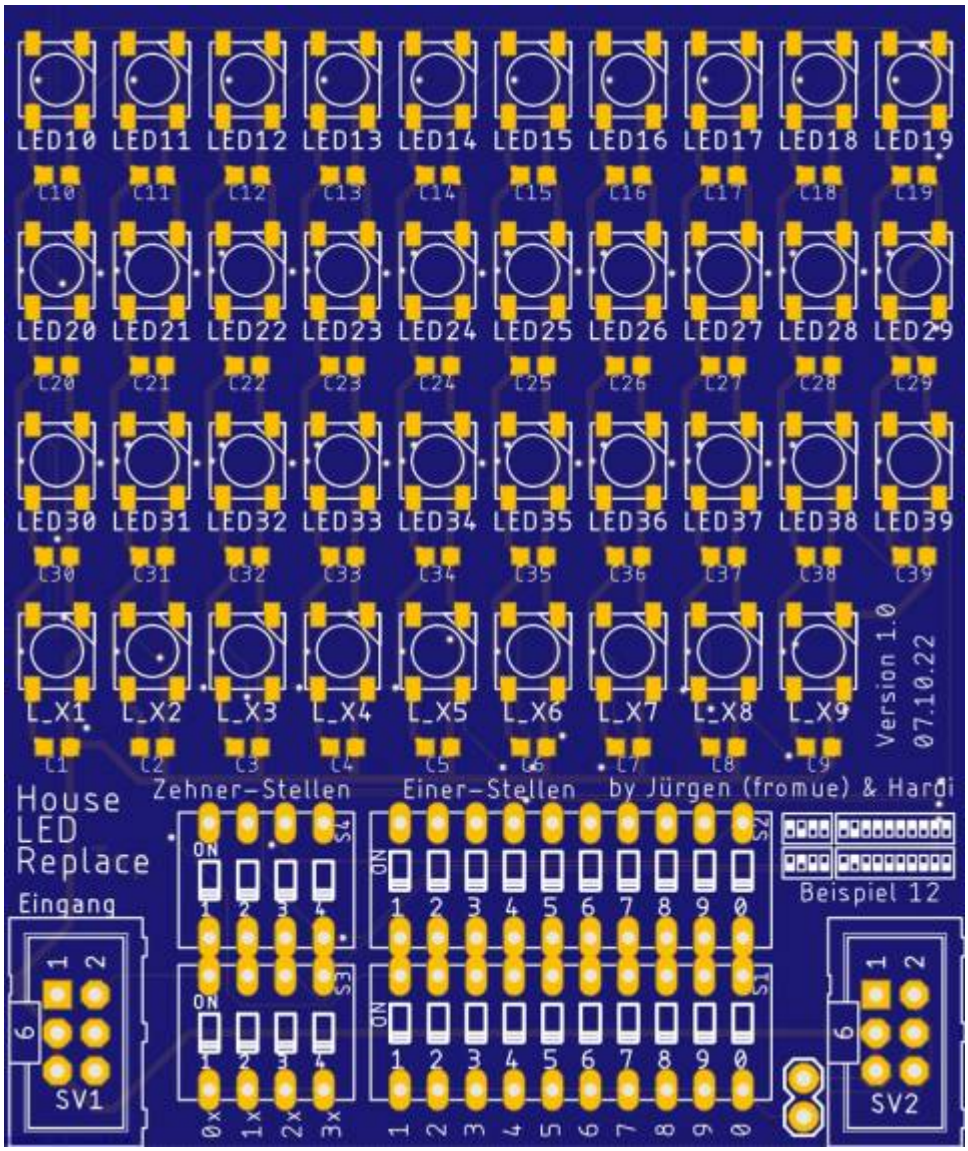

Die Haus-Ersatzplatine ersetzt im Wartungsfall die LEDs/ RGBs/ Servos im Reparaturfall eines auf der Anlage eingebauten Hauses.
Sie eignet sich auch ideal zu Tests einer Programmierung als Alternative zur WS2812-Matrix.

Platine ist weitestgehend vorbestückt, nur Schalter, Wannenstecker und Stiftleiste müssen noch aufgelötet werden.

Anleitung:
290 - Haus-Ersatz-Platine

From:
https://wiki.mobaledlib.de/ - **MobaLedLib Wiki**

Permanent link:
https://wiki.mobaledlib.de/anleitungen/archiv?rev=1779974497

Last update: **2026/05/28 13:21**