211 - MLL-Range-Extender

Stückliste

Anzahl	Bezeichnung	Beschreibung	Bestellnummer	Bemerkung
1	Platine Transceiver	211_MLL-Range-Extender-CAT5		
1	Platine Receiver	211_MLL-Range-Extender-CAT5		
2	CP1, CP2	Elko, radial, 47µF, 25 V	RAD LXZ 25/47	
2	C3, C4	Keramikkondensator, 1µF, 50V, RM 5.08mm	Z5U-5 1,0µ	
2	D1, D2	Schottkydiode, 30 V, 0,2 A, DO-35	BAT 43 STM	
4	IC1D, IC2D, IC3D, IC4D	IC-Fassung, 8-pol	GS 8P	
4		Differenz-Transceiver, RS485/RS422, 5 Vcc, DIP-8	SN 75176BP	Alternative: SN 75176BD
2	IC15, IC16, IC17, IC18	WS2812-B auf Platine (rot)	MLL-Shop 611	
2	Input, Output	Wannenstecker, 6-pol	WSL 6G	
4		Pfostenbuchse, 6-polig	PFL 6	
2	LED1, LED2	LED, 3mm, gelb	LED 3MM GE	
2	R11, R12	Widerstand, 470Ω, 1%, 0.6W Gelb-Lila-Schwarz-Schwarz–**Braun**	METALL 470	
4	R1T, R2T, R3T, R4T	Widerstand, 120Ω, 1%, 0.6W Braun-Rot-Schwarz-Schwarz–**Braun**	METALL 120	
2	RJ45-Send, RJ45-REC	MEBP 8-8S Modular Einbaubuchse 8/8, schwarz	MEBP 8-8S	

Bestückung - Aufbauanleitung

Kurze Erklärung zur Bauanleitung

Da die Platinen identisch beschaltet sind, aber nur in der Polung einen Unterscheid haben, wird nur der Aufbau einer Platinenhälfte beschrieben.
Die zweite Platine kann dann aufgebaut werden, indem die Anleitung noch mal von vorne durchgearbeitet wird.
Bei den Bezeichnungen stehen jeweils beide Bezeichnungen, sortiert nach der Platinehälfte (211-A und 211-B)

Platine teilen

Vor der Montage der Bauteile ist es notwendig die Platine zu teilen.

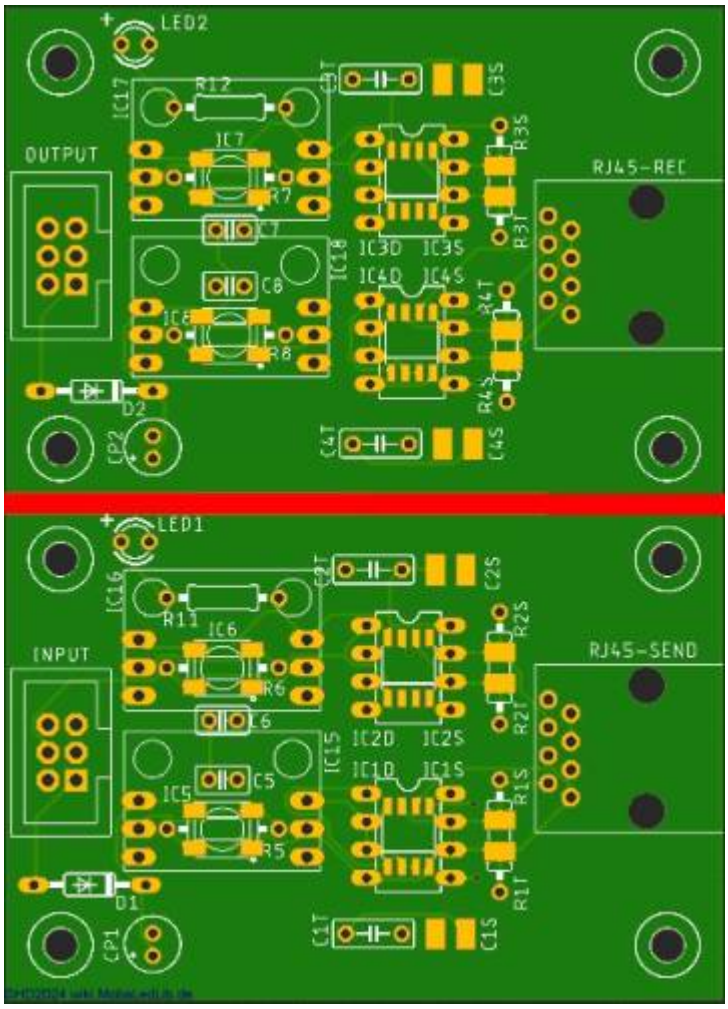

Platinenbestückung

Den Anfang auf der Oberseite der Platine machen wie immer die flachsten Bauteile.

D1 / D2	Widerstand 470Ω R11 / R12
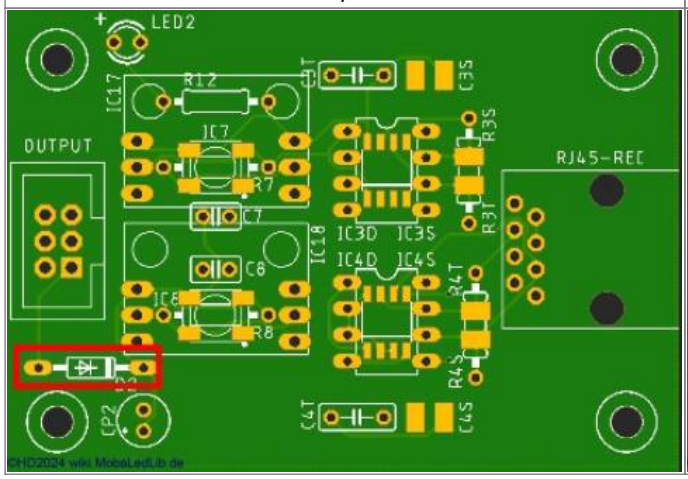	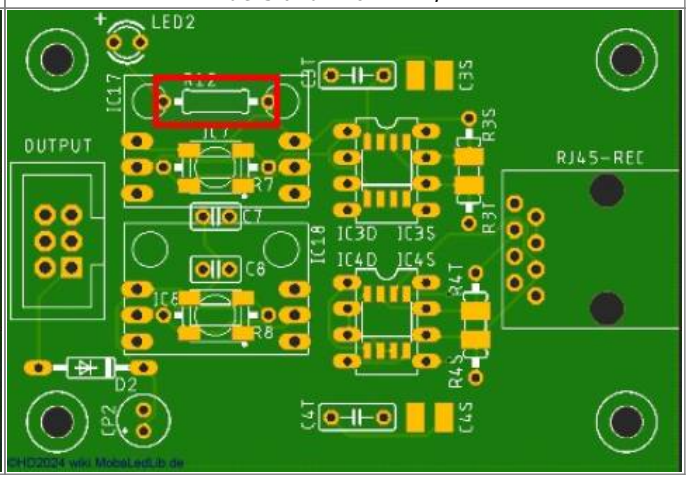

Widerstand 120Ω R1T & R2T / R3T & R4T	Keramikkondensator 1µF (105) C1T & C2T / C3T & C4T
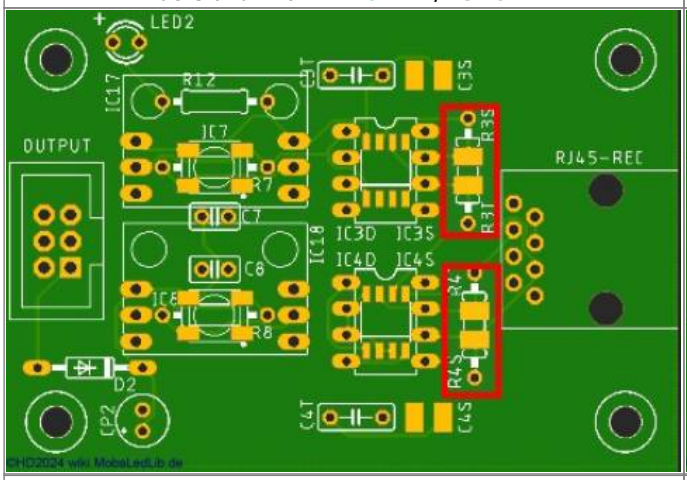	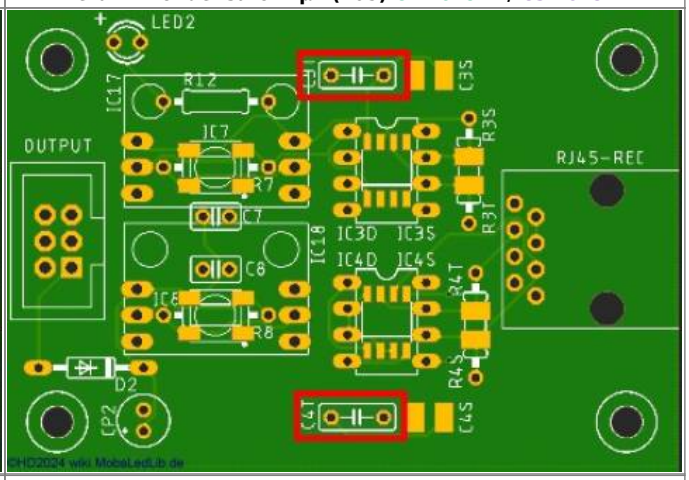
Led, 3mm, gelb LED1 / LED2	**IC-Fassung, 8-polig (105) IC1D & IC2D / IC3D & IC4D**
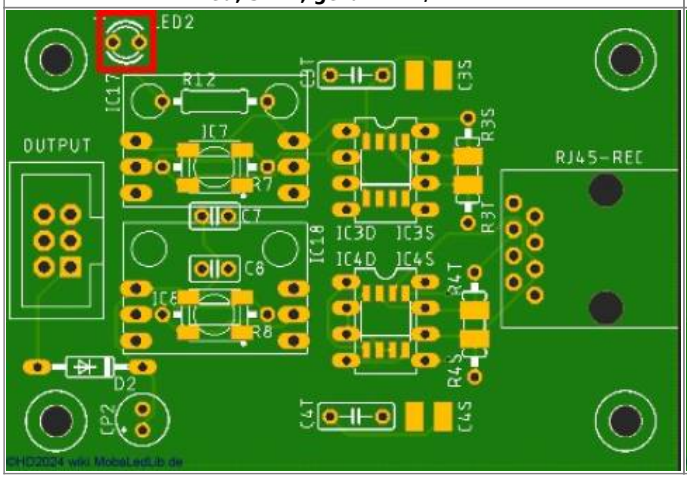	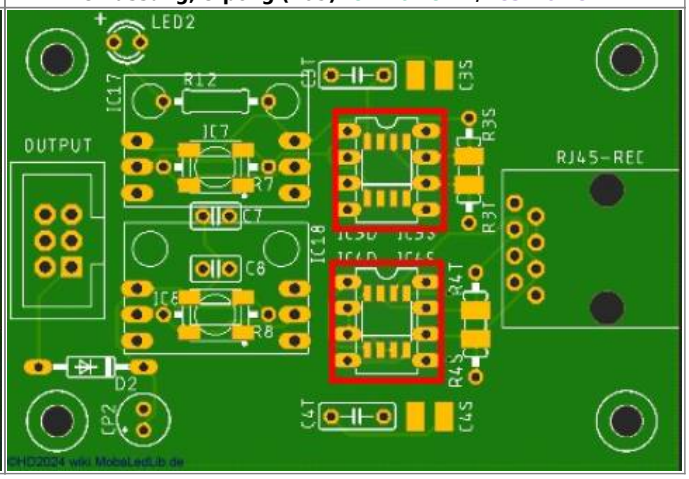

From:
https://wiki.mobaledlib.de/ - **MobaLedLib Wiki**

Permanent link:
https://wiki.mobaledlib.de/anleitungen/bauanleitungen/mll_range_extender_211de?rev=1725892591

Last update: **2024/09/09 14:36**